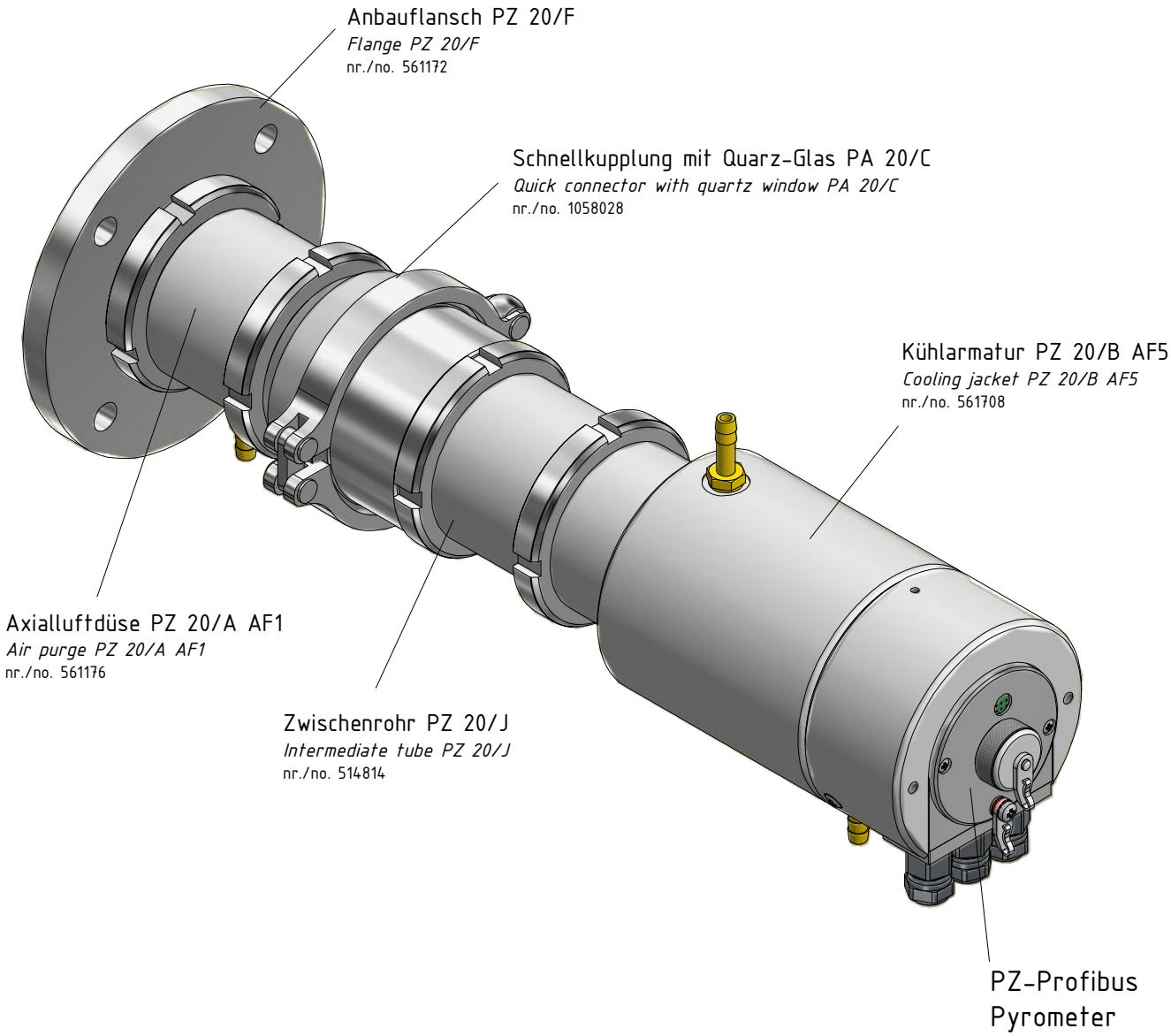

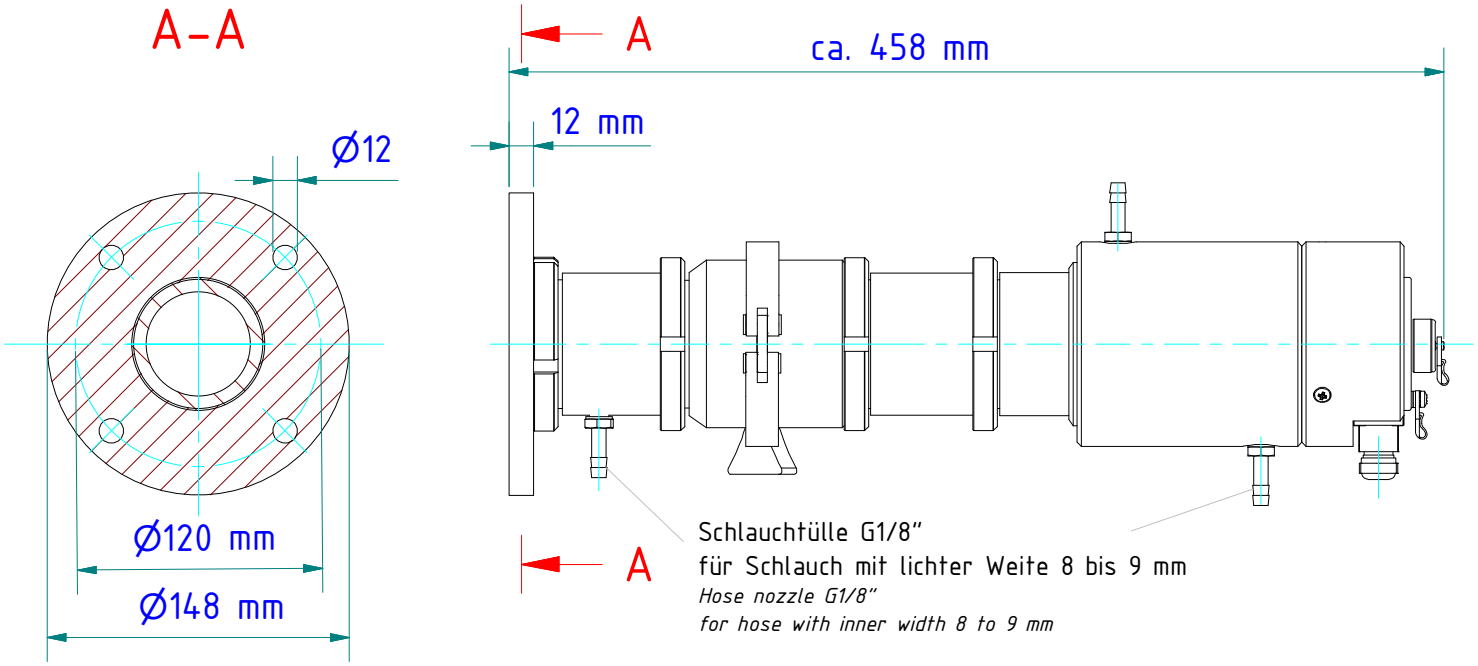

Gewicht: 5.050 Kg
Weight: 5.050 Kg

KELLER
www.keller.de/its

Montagekombination
Mounting

PZ 20-101

Artikel-Nr.: 1069852

Ersteller: Neukötter | 15.05.2018 | Z-Index: 02