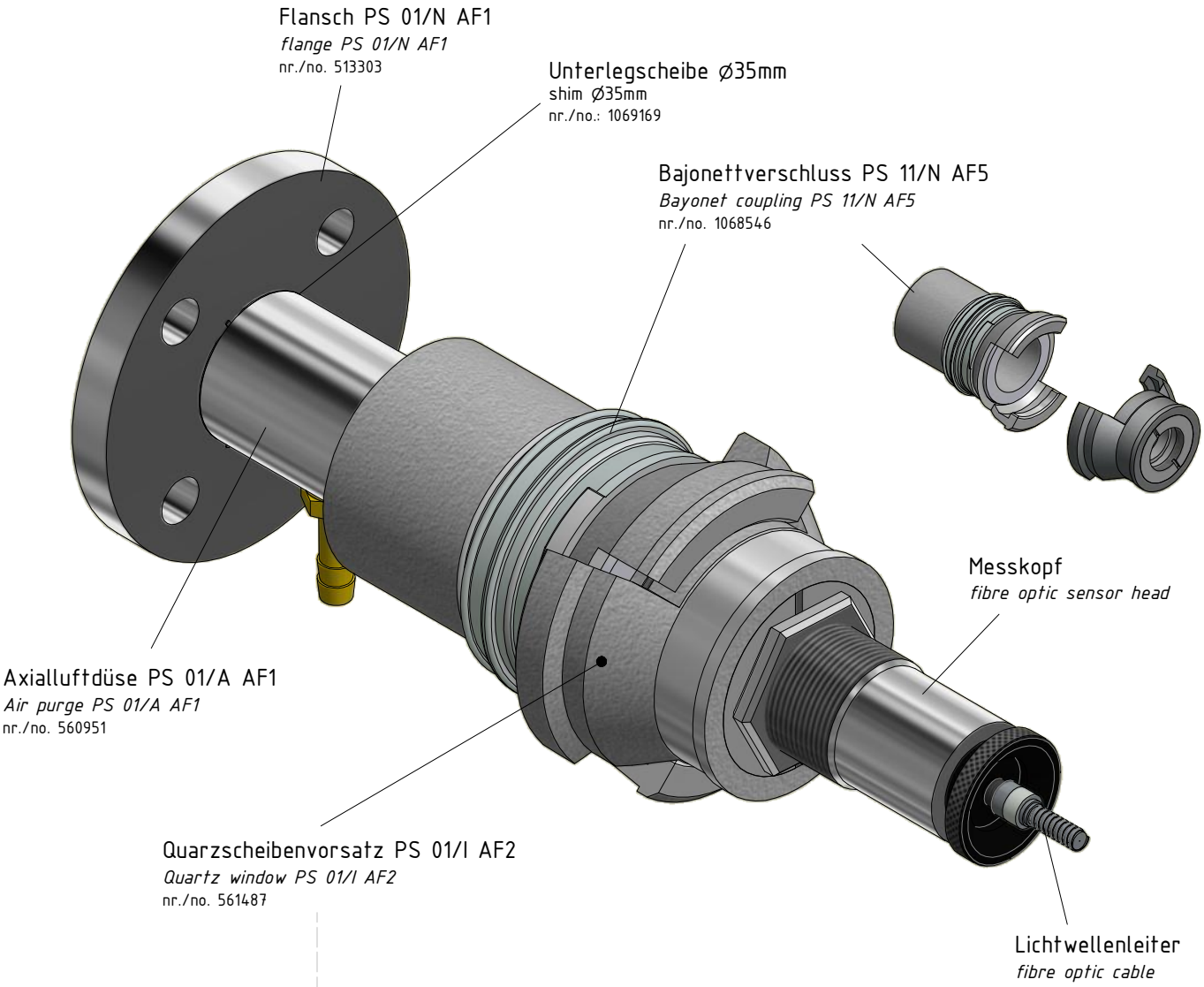

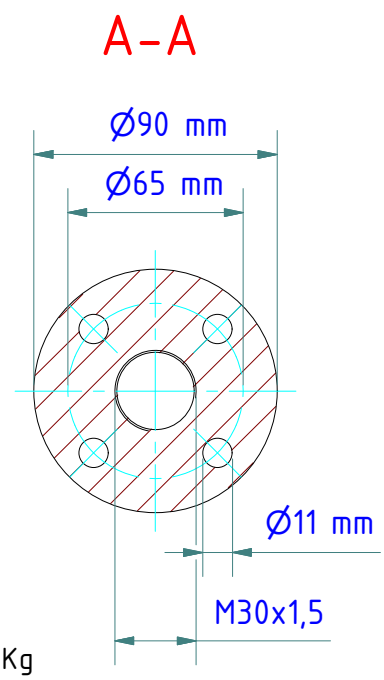

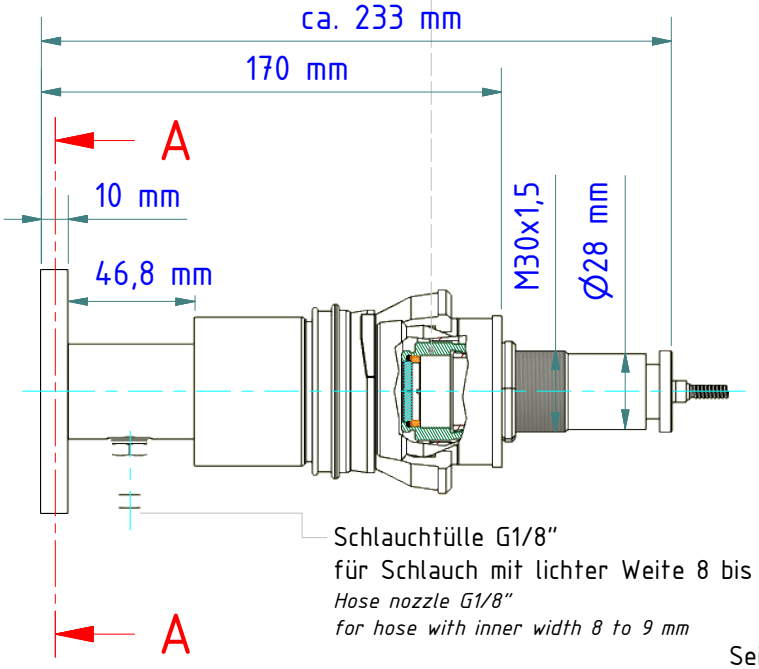

Gewicht: 1.150 Kg
Weight: 1.150 Kg

KELLER
www.keller.de/its

Montagekombination
Mounting

PA 21-001
Artikel-Nr.: 1068467
Ersteller: Neukötter | 09.01.2018 | Z-Index: 02