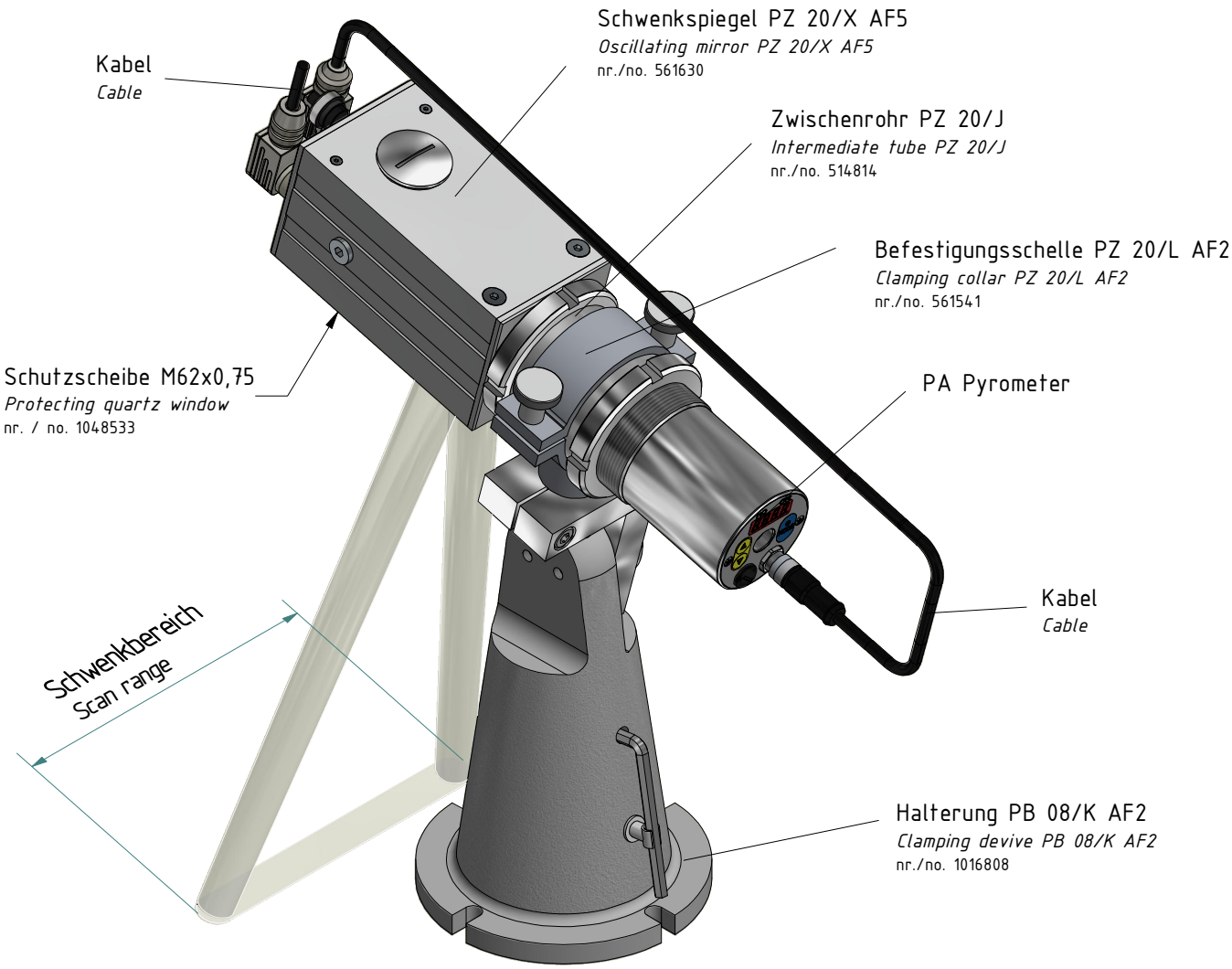

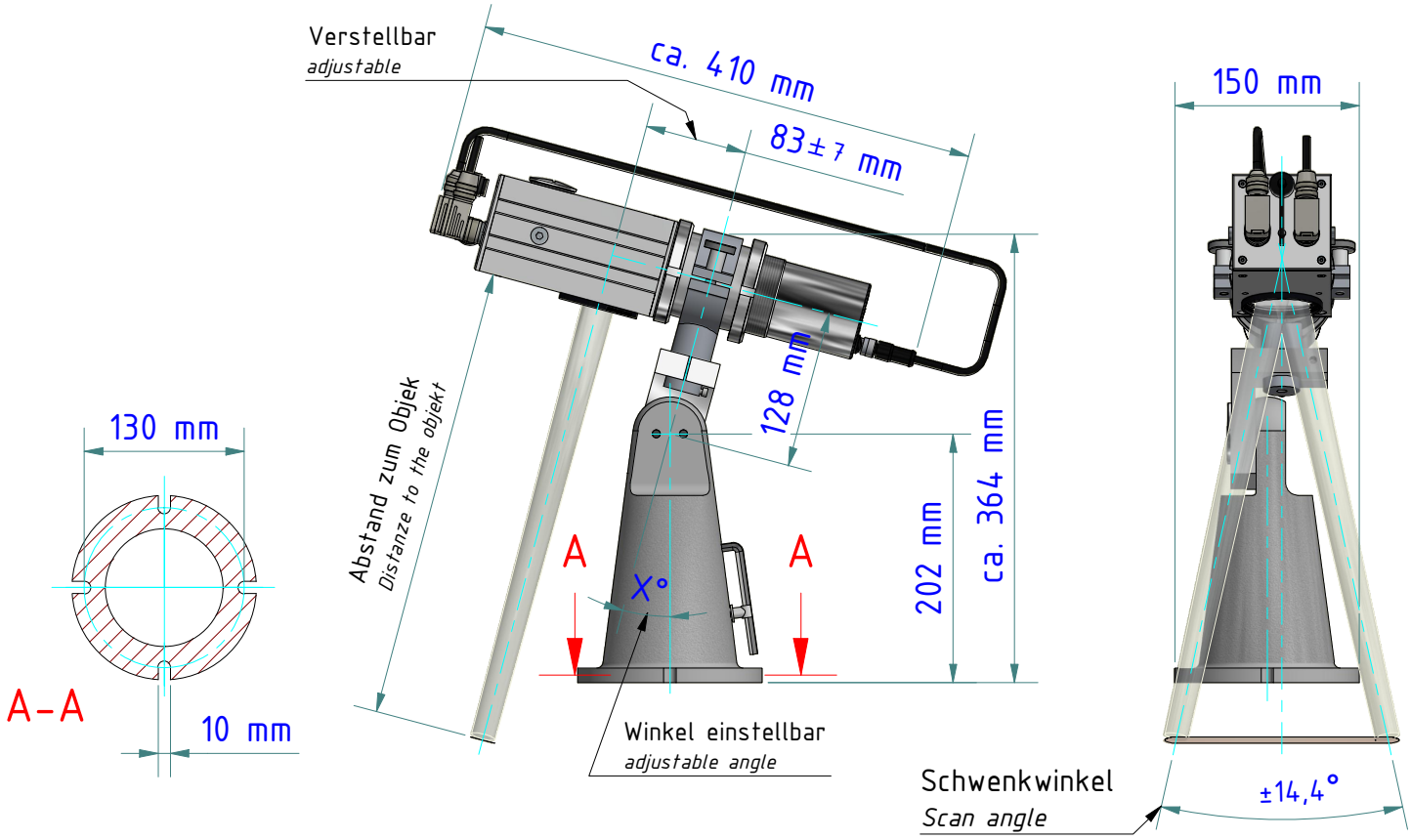

Gewicht: 4.650 Kg
Weight: 4.650 Kg

KELLER
www.keller.de/its

Montagekombination
Mounting

PA 20-002

Artikel-Nr.: 1026110		
Ersteller: Neukötter	16.09.2020	Z-Index: 07