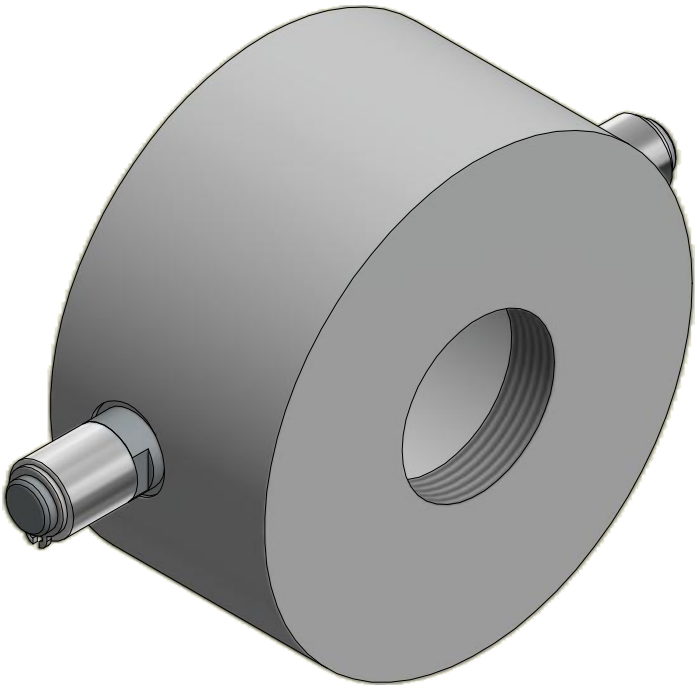

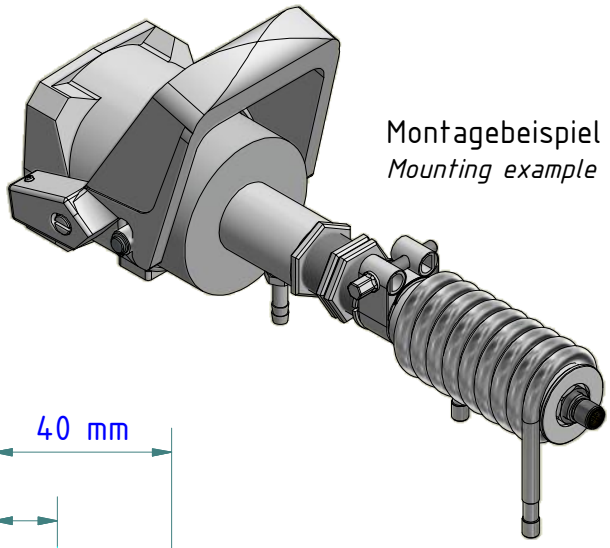

Montagebeispiel
Mounting example

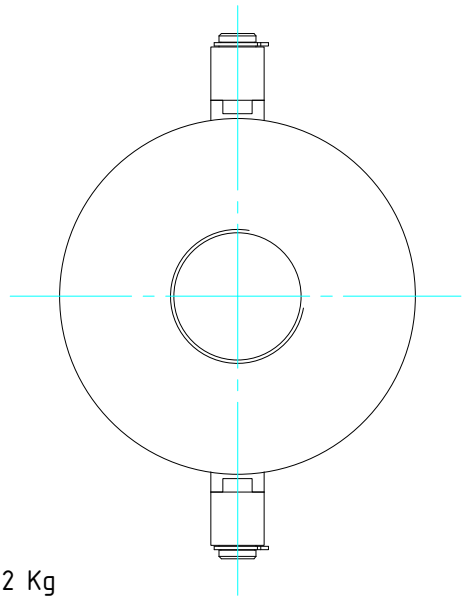

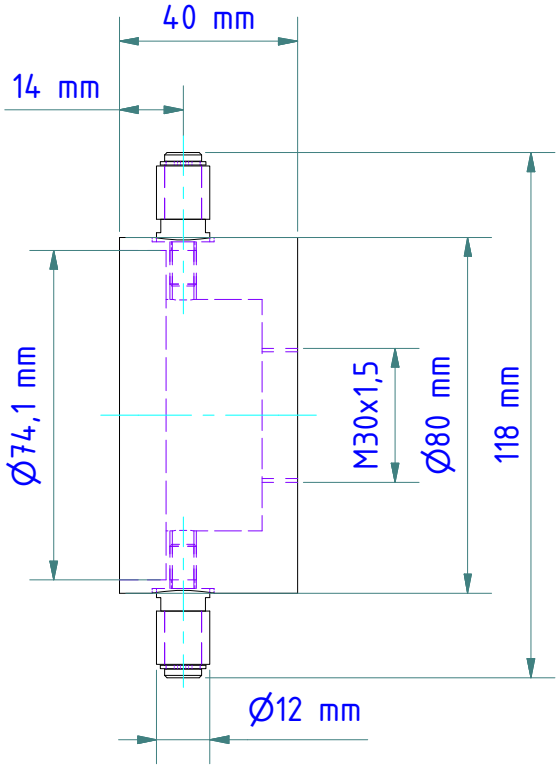

Gewicht: 0.332 Kg
Weight: 0.332 Kg

Werkstoff: 3.2315
Material: 3.2315

KELLER
www.keller.de/its

SIEMENS-Adapter

SIEMENS-Adapter

PS 11/V

Artikel-Nr.: 561422

Ersteller: Neukötter | 18.04.2018 | Z-Index: 04