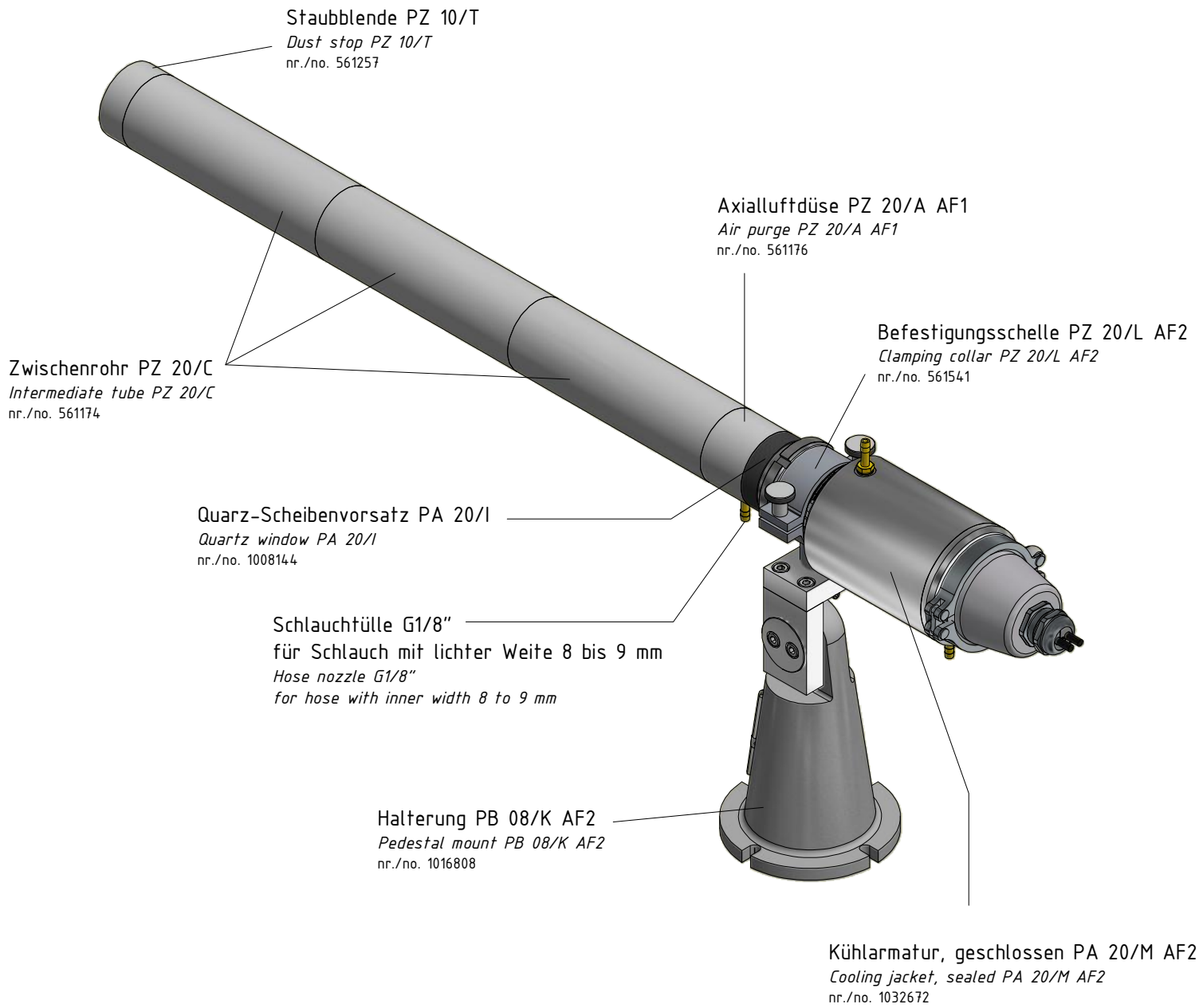

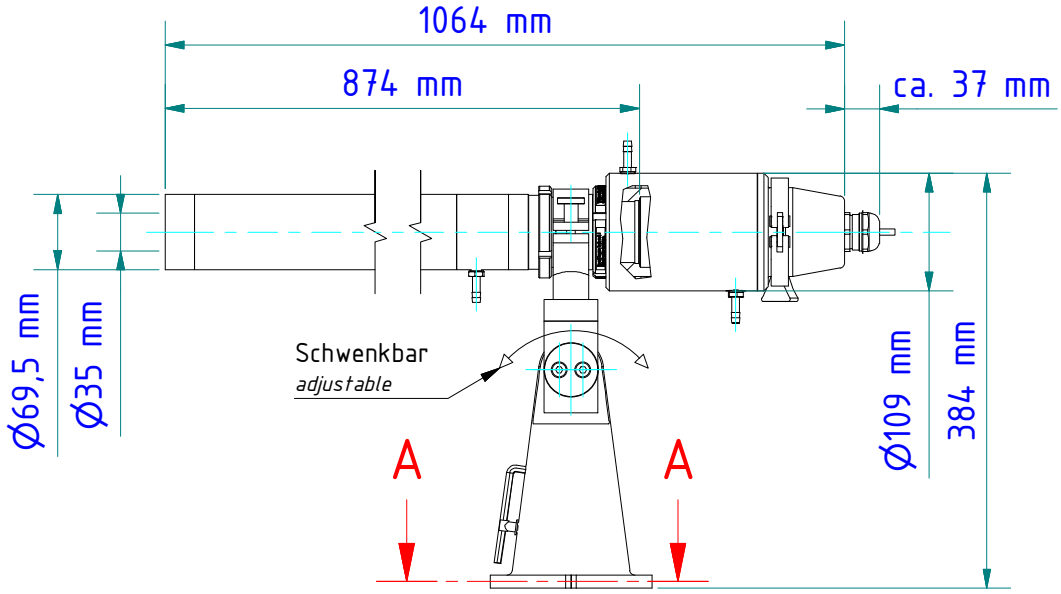

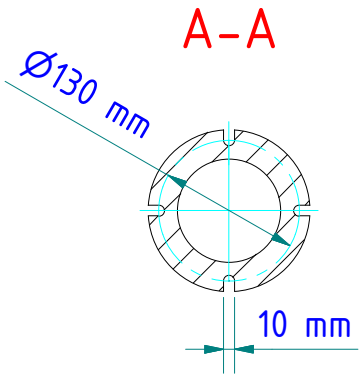

Gewicht: 10.030 Kg
Weight: 10.030 Kg

KELLER
www.keller.de/its

Montagekombination
Mounting

PA 20-078

Artikel-Nr.: 1071882

Ersteller: Neukötter | 06.03.2018 | Z-Index: 02