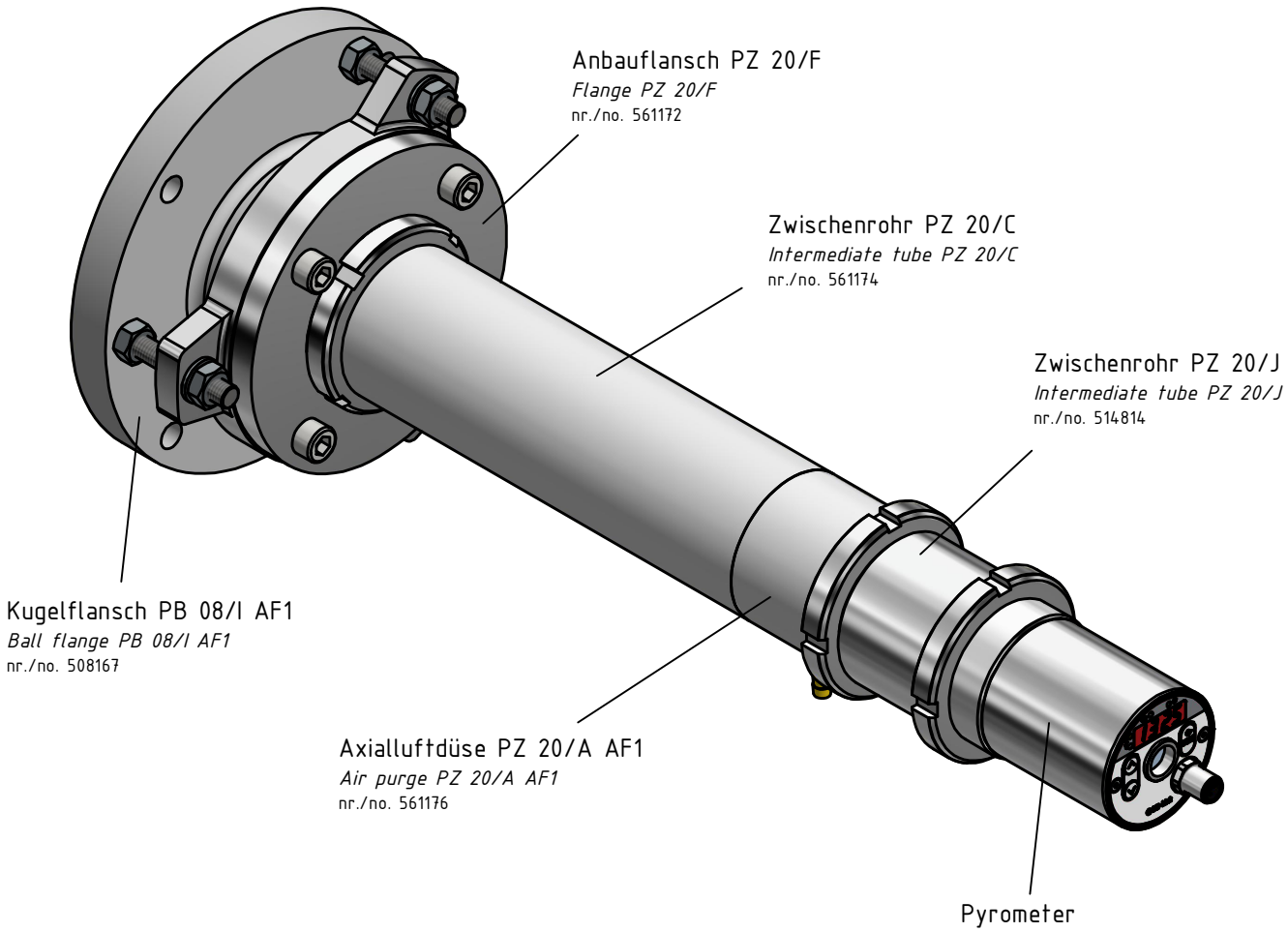

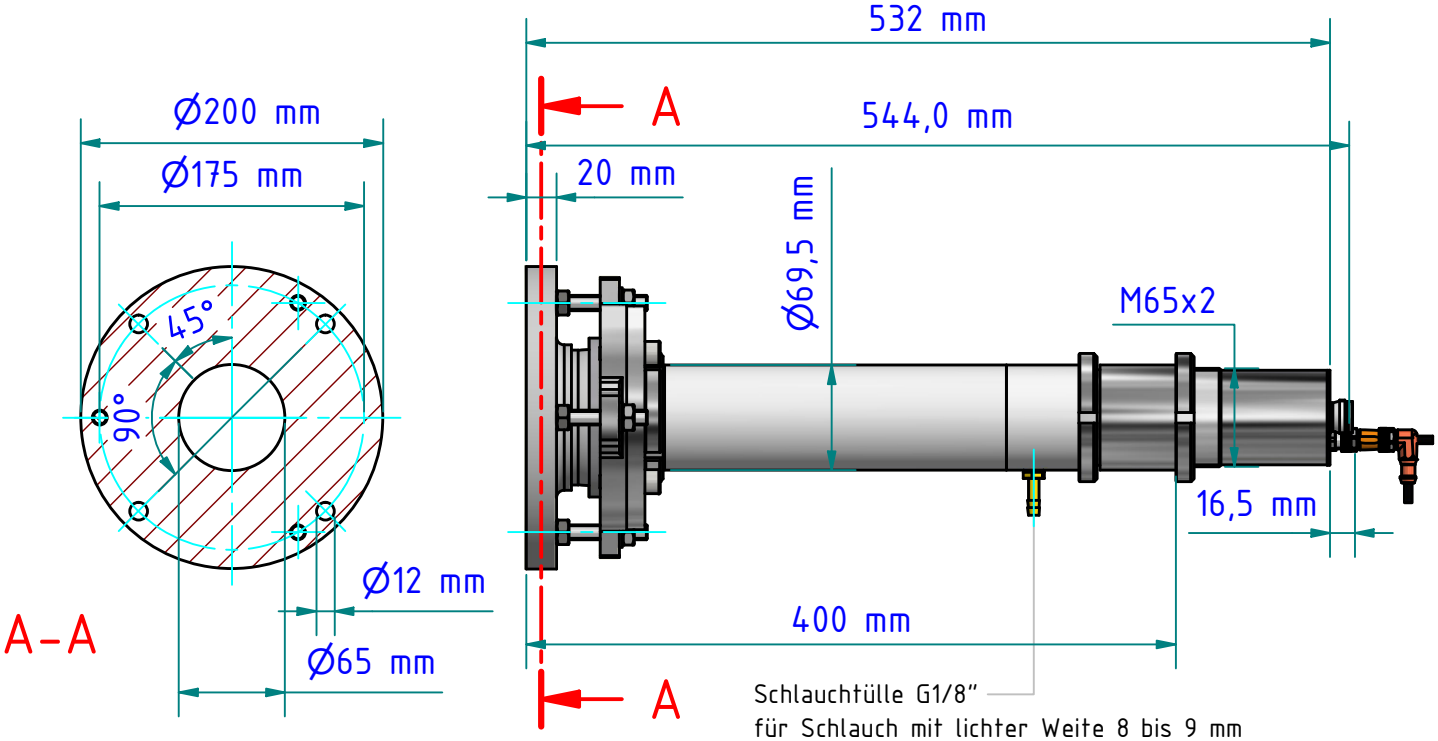

Gewicht: 4.960 Kg
Weight: 4.960 Kg

KELLER
www.keller.de/its

Montagekombination
Mounting

PA 20-121

Artikel-Nr.: 1115208		
Ersteller: Neukötter	08.11.2021	Z-Index: 00