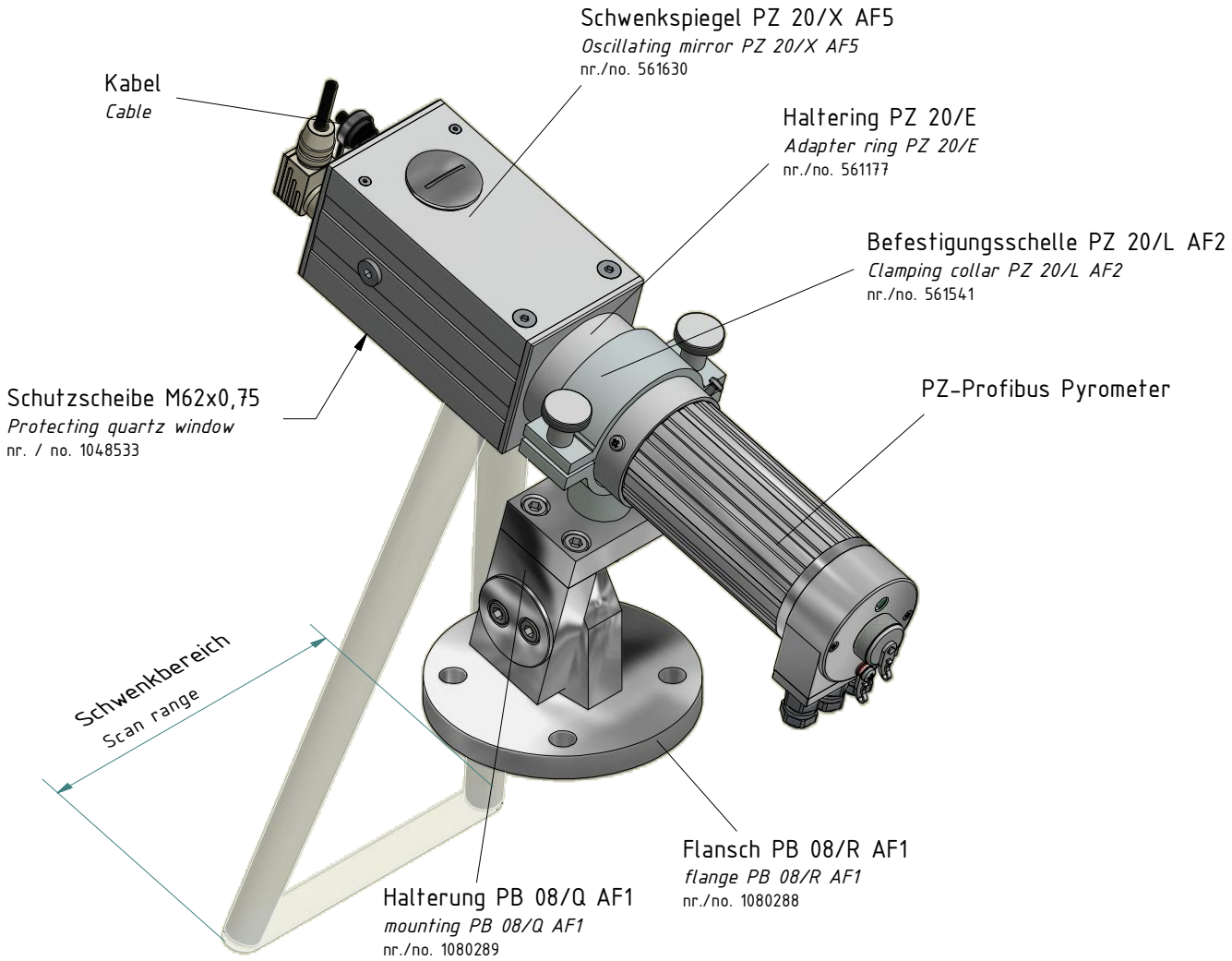

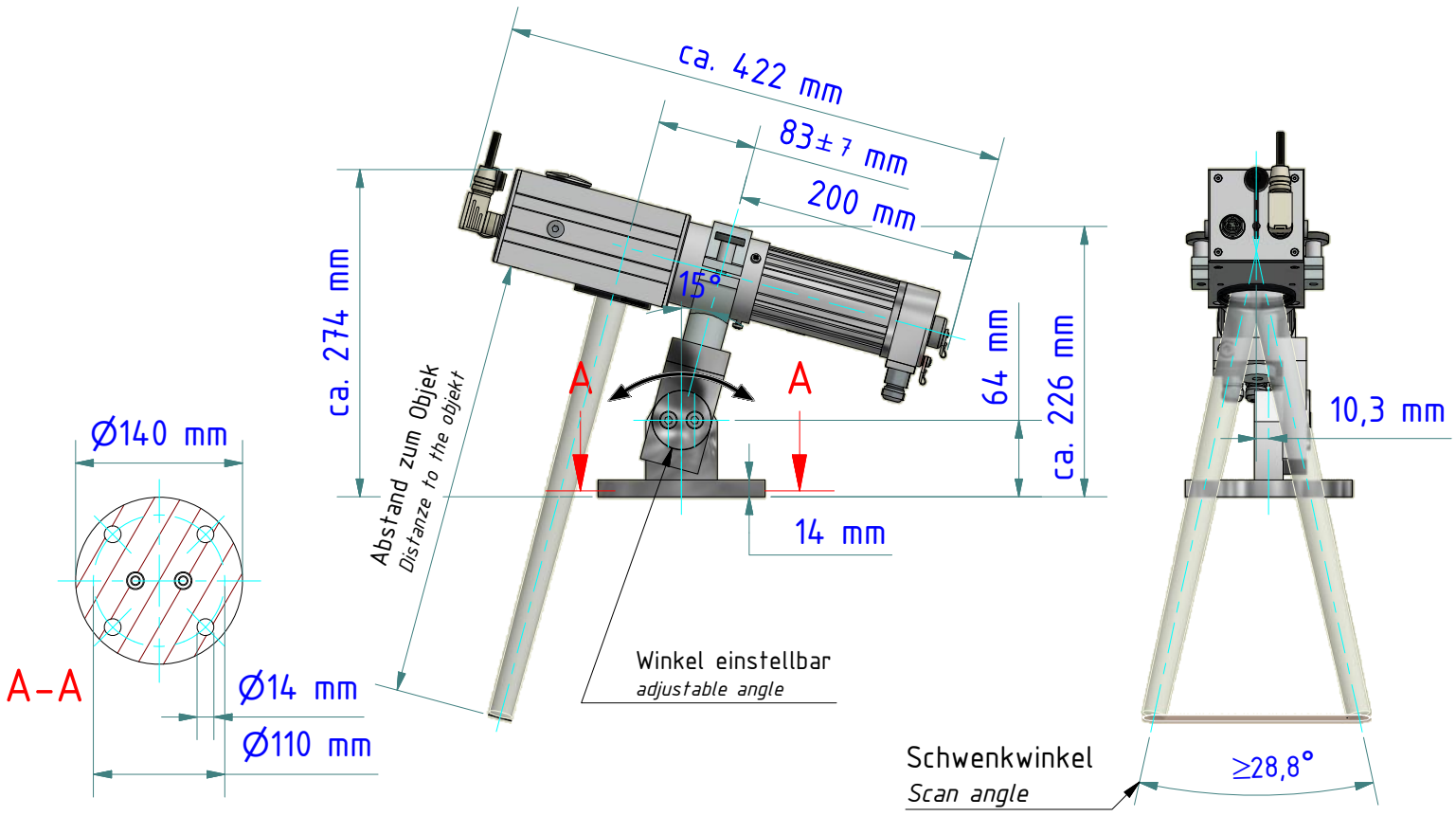

Gewicht: 5.130 Kg
Weight: 5.130 Kg

KELLER
www.keller.de/its

Montagekombination
Mounting

PZ 20-105

Artikel-Nr.: 1091322

Ersteller: Neukötter | 16.05.2018 | Z-Index: 00