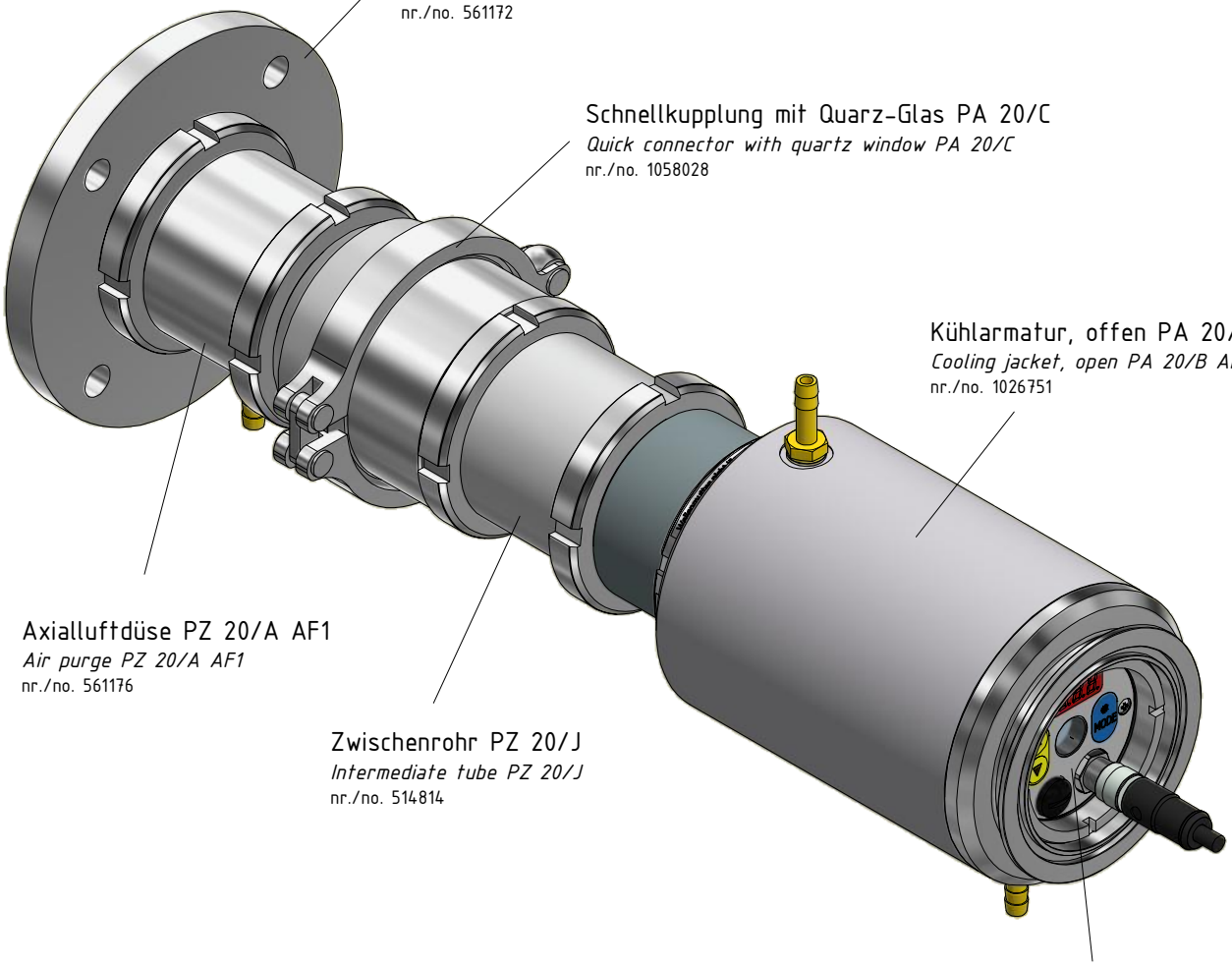

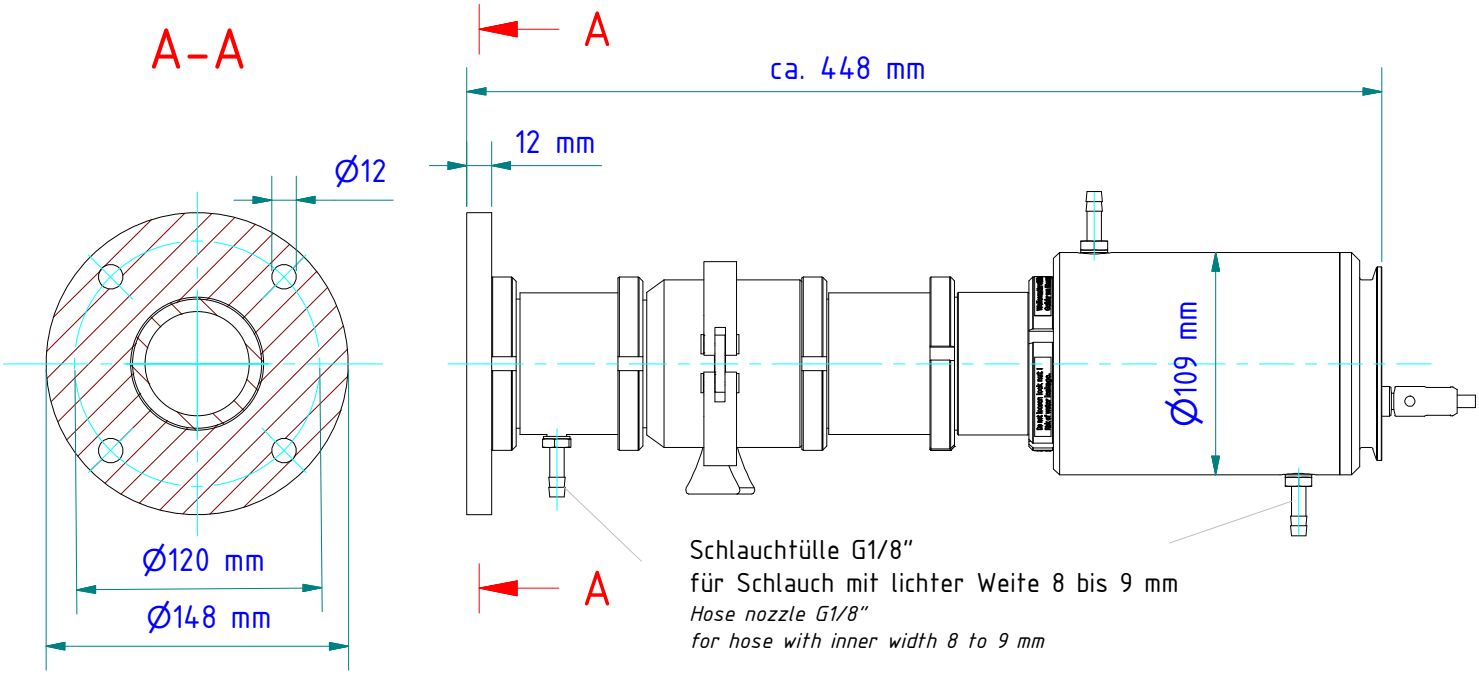

Gewicht: 5.660 Kg
Weight: 5.660 Kg

KELLER
www.keller.de/its

Montagekombination
Mounting

PA 20-060

Artikel-Nr.: 1059898

Ersteller: Neukötter | 01.03.2018 | Z-Index: 03